แบบฟอร์มการขอเสนอวาระเข้าที่ประชุม
คณะกรรมการประจำกรรมการคณะการบริการละการท่องเที่ยว
เรื่อง ปรับปรุงผนังอาคารด้านหน้าคณะการบริการและการท่องเที่ยว เฟส 2

ความเป็นมา

อาคารคณะการบริการและการท่องเที่ยวก่อสร้างมาแล้วเป็นระยะเวลาประมาณเกือบ 30 ปี มีการปรับปรุงผนังอาคาด้วยการทาสีใหม่แล้วไม่น้อยกว่า12 ปีที่ผ่านมา ซึ่งปัจจุบันมีการเสื่อมสภาพตามเวลาที่ผ่านไป ดังนั้น คณะฯ จึงมีแผนการปรับปรุงผนังอาคารให้มีความคงทนยาวนานและดูทันสมัยด้วยการติดตั้งอลูมิเนียมคอมโพสิทโดยรอบอาคาร ซึ่งการดำเนินการจะแบ่งออกเป็น 3 เฟส ดังนี้

ปีงบประมาณ	ตำแหน่งการติดตั้ง	กำหนดการดำเนินการ	หมายเหตุ
2565	ฝั่งซ้ายของตัวอาคาร บริเวณ สวีท แฟคตอรี	สิงหาคม **2565**	ดำเนินการแล้ว
2566	ฝั่งด้านหน้าทางเข้าหลักของอาคาร	สิงหาคม 2566	กำลังดำเนินการ
2567	ฝั่งขวาของอาคาร และด้านหลังอาคาร	มิถุนายน 2567	

ผลที่คาดว่าจะได้รับจาการบำรุงรักษาผนังอาคารนี้ เพื่อให้ผนังอาคารมีอายุการใช้งานที่ยืนยาว ช่วยเสริมภาพลักษณ์ของคณะฯ และสร้างความพึงพอใจต่อผู้ใช้อาคารและนักศึกษา

อนึ่ง การดำเนินการปรับปรุงในครั้งนี้จะเลือกผู้รับจ้างโดยผ่านกระบวนการ e-bidding ตามระเบียบพัสดุ ซึ่งคาดว่าสามารถดำเนินการติดตั้งอลูมิเนียมคอมโพสิทได้ประมาณเดือน กรกฎาคม ถึง สิงหาคม พ.ศ. 2566

ขั้นตอนที่ได้ดำเนินการไปแล้ว

1. ประสานงานกับฝ่ายอาคารเพื่อกำหนดราคากลาง

ข้อมูลประกอบการพิจารณา

1. ราคากลาง แบบแปลน และตำแหน่งการติดตั้งอลูมิเนียมคอมโพสิท

ประเด็นพิจารณา

เพื่อรับทราบ

EARTH TECH
Earthtech Company Limited
สำนักงานใหญ่ : บริษัท เอิร์ธ เทค จำกัด 65/9 ม.1 ถ.เทพกระษัตรี ต.เกาะแก้ว อ.เมือง จ.ภูเก็ต 83000
โทร. 076-377776 มือถือ.094-626-6777 E-mail: earthtech.th@gmail.com

QUOTATION

No.A116/2566

20' April 2023

เรื่อง **ขอเสนอราคางานอลูมิเนียมคอมโพสิท**

เรียน **อาจารย์ จรูญ** ชื่อโครงการ **Faculty of hospitality and tourism**

คณะการบริการและการท่องเที่ยว

ที่อยู่ ม.สงขลานครินทร์ วิทยาเขตภูเก็ต 80 หมู่ 1 ถ.วิชิตสงคราม ต.กะทู้ อ.กะทู้ จ.ภูเก็ต 83120

โทร. **081-5695136**

No.	Description	Quantity	Unit	Unit / Bath	Amount
	ค่าวัสดุ **อลูมิเนียมคอมโพสิท ยี่ห้อ ALTEX / PE หนา 4 มม.**				
	โครงเหล็กเคร่า 25 x 25 x 1.2 mm. รวมซิลิโคน Dow Corning หรือเทียบเท่า				
1	ด้านหน้า สีมาตรฐาน	553	ตร.ม.	1,500.00	829,500.00
2	ด้านข้างขวา สีมาตรฐาน	21.75	ตร.ม.	1,500.00	32,625.00
3	ด้านข้างซ้าย สีมาตรฐาน	21.75	ตร.ม.	1,500.00	32,625.00
	ค่าแรงติดตั้ง				
1	อลูมิเนียมคอมโพสิท	596.50	ตร.ม.	600.00	357,900.00
				รวมเป็นเงิน	**1,252,650.00**
				ภาษีมูลค่าเพิ่ม 7%	**87,685.50**
	หนึ่งล้านสามแสนสี่หมื่นสามร้อยสามสิบห้าบาทห้าสิบสตางค์			รวมเป็นเงินทั้งสิ้น	**1,340,335.50**

เงื่อนไข

: งวดที่ 1 50% เมื่อตกลงสัญญา
: เบิกตามปริมาณงานที่ทำจริงในแต่ละงวดงาน
: บริษัทฯ ขอสงวนสิทธิ์ในการหยุดงานและยกเลิกสัญญา ถ้าการชำระเงินไม่เป็นไปตามที่กำหนด
: บริษัทฯ คิดดอกเบี้ยร้อยละ 1.5% ต่อเดือน กรณีไม่ชำระเงินตามกำหนด

หมายเหตุ :

- บริษัทฯ ขอสงวนสิทธิ์ในการเปลี่ยนแปลงราคาในกรณีที่มีการเปลี่ยนแปลงแบบทำให้เกิดงานเพิ่ม-ลด บริษัทจะคิดราคาตามพื้นที่หน้างานจริง
- กรณีเปลี่ยนแปลงรูปแบบ, วัสดุ, ขนาด ต้องเสนอราคาใหม่
- ราคานี้ไม่รวมงานซิลิโคนกรณีกรอบปูน , ผนังไม่ได้ฉาก
- ราคานี้ไม่รวมงานเจาะช่องไฟ, ช่องเซอร์วิส, กระบะไฟ
- ผู้ว่าจ้างจะต้องจัดหานั่งร้านให้

EARTH TECH
EARTH TECH COMPANY LIMITED

....

( ) (วิทวัชช์ แก้วเสน)

ผู้มีอำนาจอนุมัติ

บริษัท เอิร์ธ เทค จำกัด

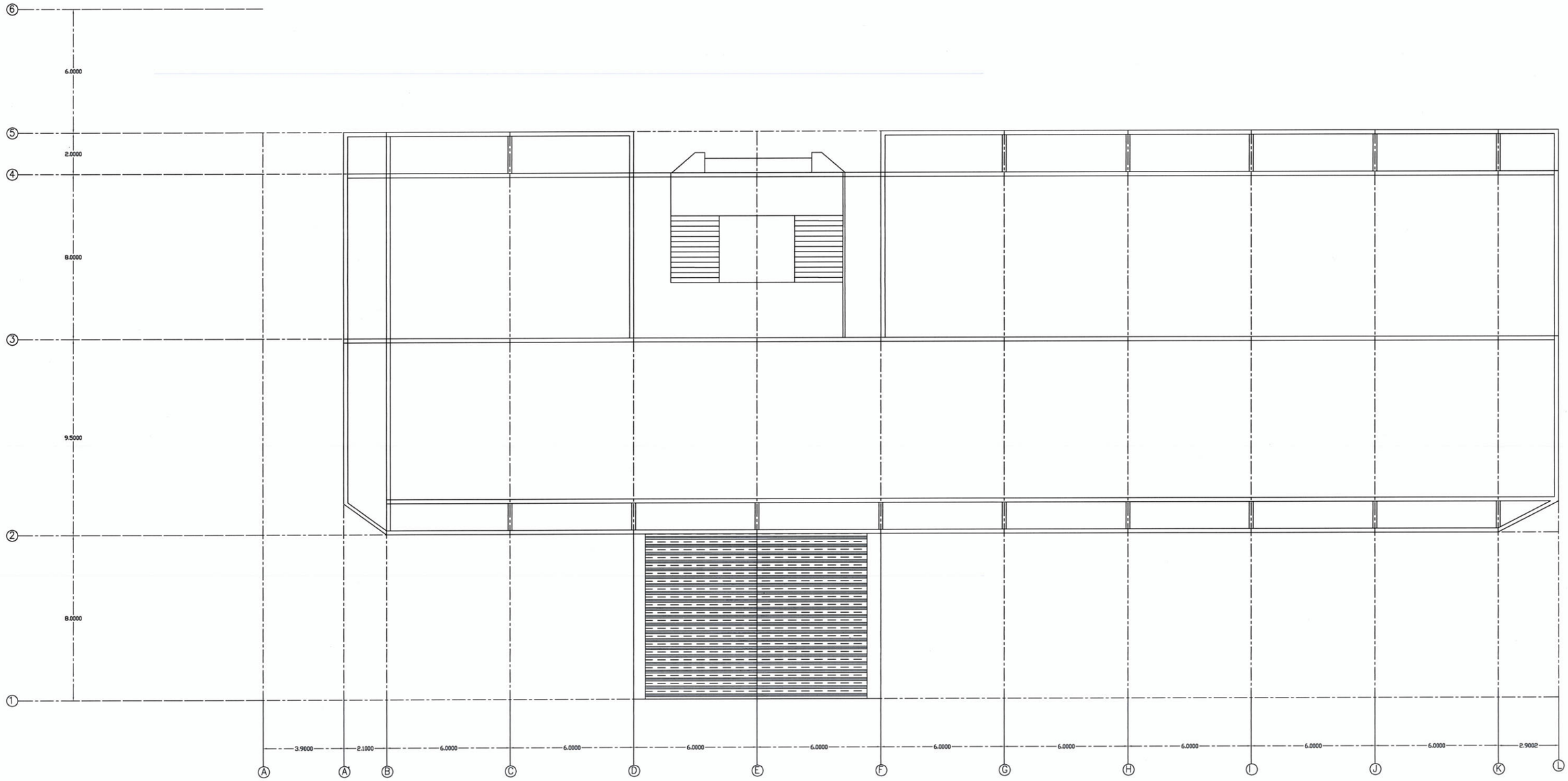

แปลนพื้นชั้นดาดฟ้า

SCALE 1:150

① = 2 ใบ เสา A = 4 ใบ
② = 18 ใบ. เสา B = 2 ใบ.
③ = 6 ใบ
④ = 6 ใบ.
⑤ = 4 ใบ
⑥ = 2 ใบ.
⑦ = 1 ใบ.
⑧ = 1 ใบ.
⑨ = 1 ใบ.
⑩ = 1 ใบ.

- เสา A = 1.22×20 = 24.40 m.²
- เสา B = 1.22×12 = 14.64 m.²

⑦ = 12×0.52 = 6.40 m.²
⑧ = 1.52×12 = 18.12 m.²
⑨ = (0.99×6) + (1.57×2×3) = 15.36 m.²
⑩ = 3.75×0.80 = 3.00 m.²

- ① = 2.27×20 = 45.40 m.²
- ② = 1.51×5.45 = 8.23 m.²
- ③ = 1.94×5.45 = 10.57 m.²
- ④ = 1.04×5.45 = 5.67 m.²
- ⑤ = 1.89×5.45 = 10.30 m.²
- ⑥ = 0.52×5.45 = 2.83 m.²

บริเวณที่ติดตั้งอลูมิเนียมคอมโพสิทไปแล้ว

บริเวณที่ยังไม่ติดตั้งอลูมิเนียมคอมโพสิท

รูปด้านหน้า
SCALE 1:150

* สรุปพื้นที่ด้านหน้า. = (45.40×2) + (18×8.23) + (10.57×6) + (5.67×6) + - - -

- - + (10.30×4) + (2.83×2) + 6.4 + 18.12 + 15.36 + 3.00 + (4×24.40) + (2×14.64)

= 553.00 ตรม.

③

(11) = 2.96 × 7.30 = 21.70 ตร.ม.

บริเวณที่ติดตั้งอลูมิเนียมคอมโพสิทไปแล้ว

บริเวณที่ยังไม่ติดตั้งอลูมิเนียมคอมโพสิท

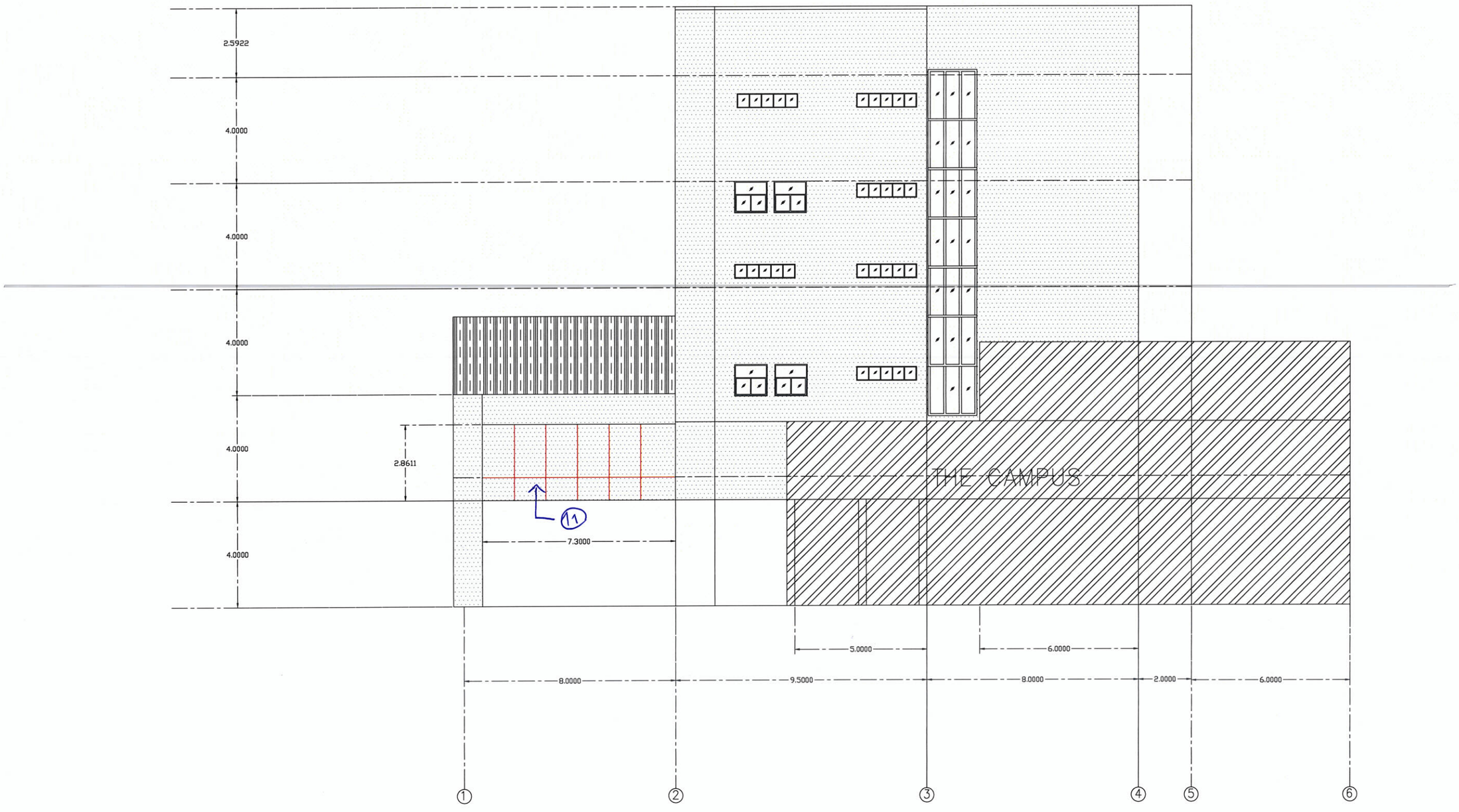

* สรุปพื้นที่ด้านหน้าอาคาร = 21.75 ตร.ม.

รูปด้านข้างขวา
SCALE 1:150

(12) = 2.94 × 7.30 = 21.70 ตร.ม.

(4)

บริเวณที่ติดตั้งอลูมิเนียมคอมโพสิทไปแล้ว

บริเวณที่ยังไม่ติดตั้งอลูมิเนียมคอมโพสิท

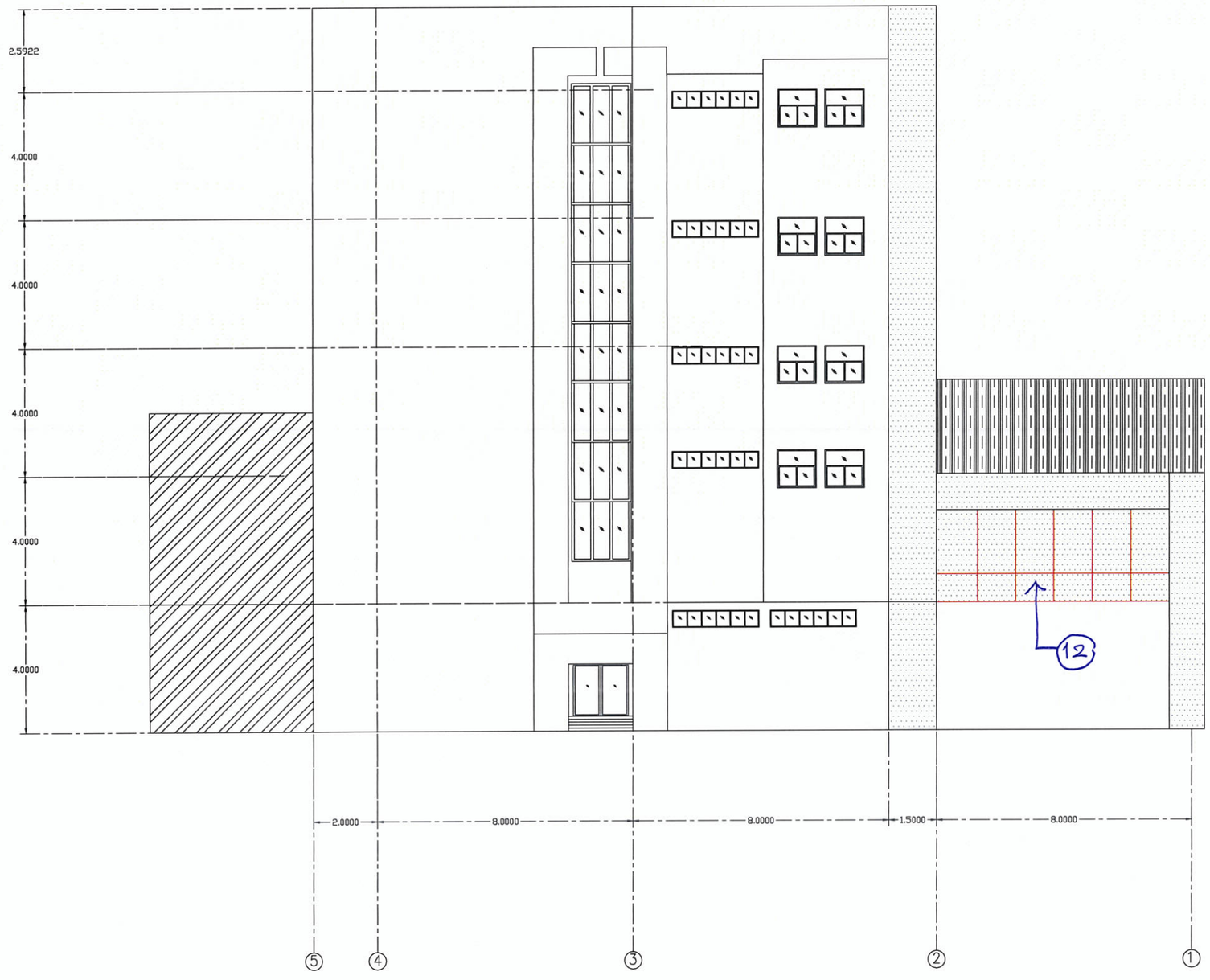

สรุปพื้นที่ด้านหลังซ้าย. = 21.70 ตร.ม.

รูปด้านข้างซ้าย
SCALE 1:150

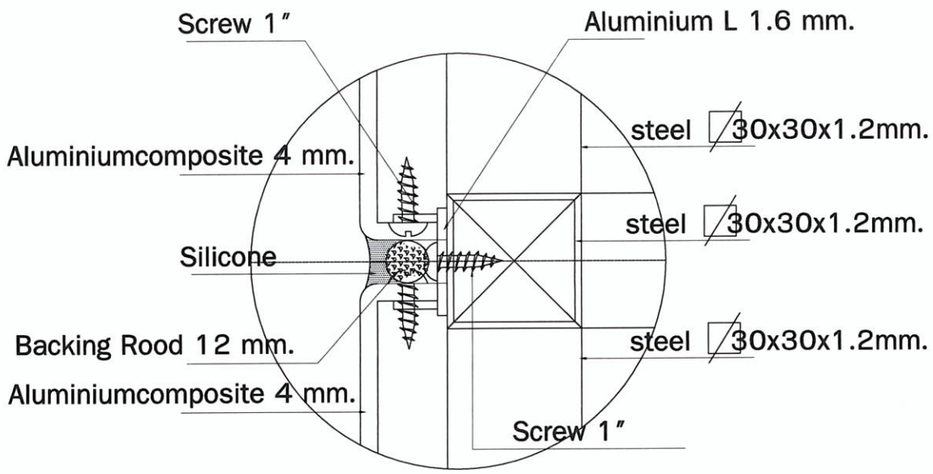

แบบขยายรอยต่อระหว่างแผ่นแนวตั้ง | N T S

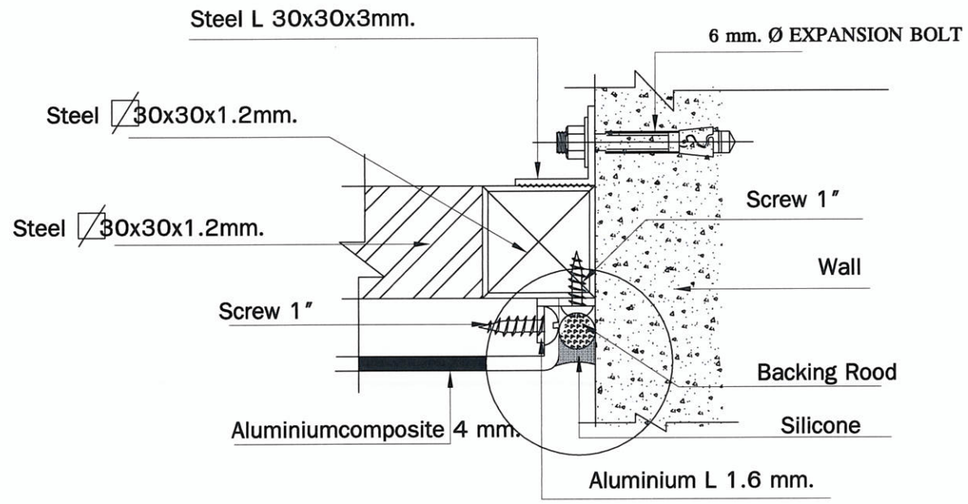

แบบขยายรอยต่อระหว่างแผ่นรูปตัดตาม Plan | N T S

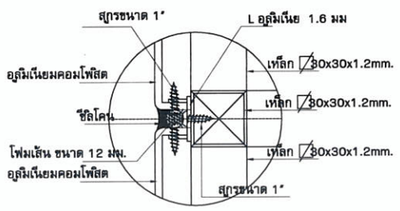

แบบขยายรอยต่อระหว่างแผ่นแนวตั้ง | N T S

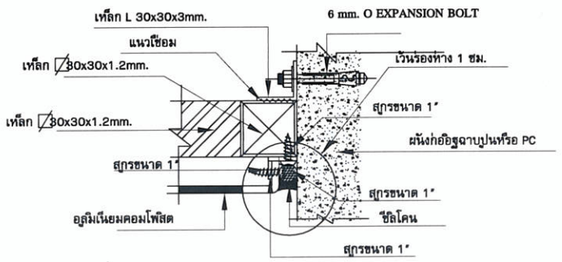

แบบขยายรอยต่อระหว่างแผ่นรูปตัดตาม Plan | N T S

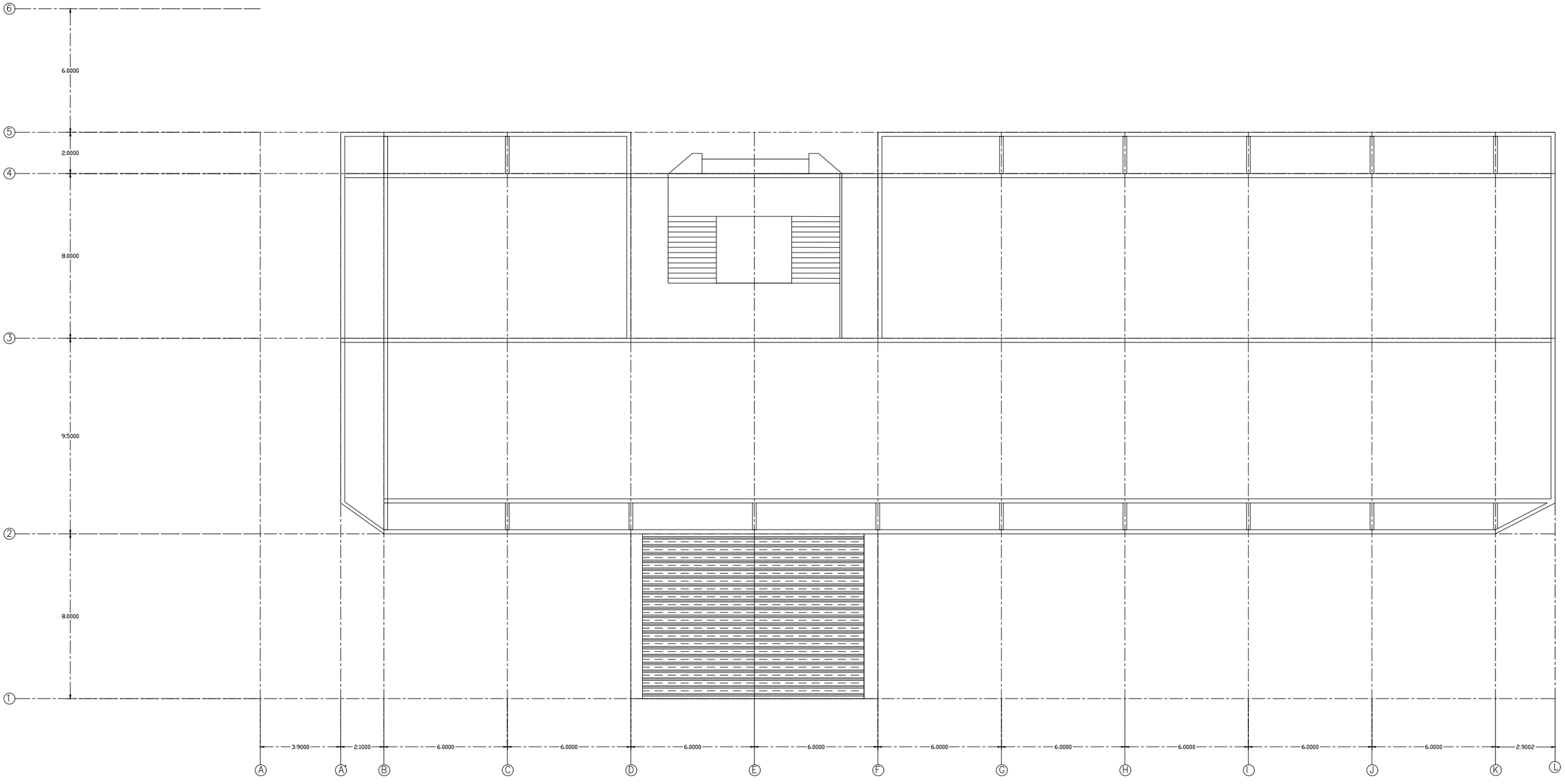

แปลนพื้นชั้นดาดฟ้า

SCALE 1:150

บริเวณที่ติดตั้งอลูมิเนียมคอมโพสิทไปแล้ว

บริเวณที่ยังไม่ติดตั้งอลูมิเนียมคอมโพสิท

รูปด้านหน้า

SCALE 1:150

บริเวณที่ติดตั้งอลูมิเนียมคอมโพสิทไปแล้ว

บริเวณที่ยังไม่ติดตั้งอลูมิเนียมคอมโพสิท

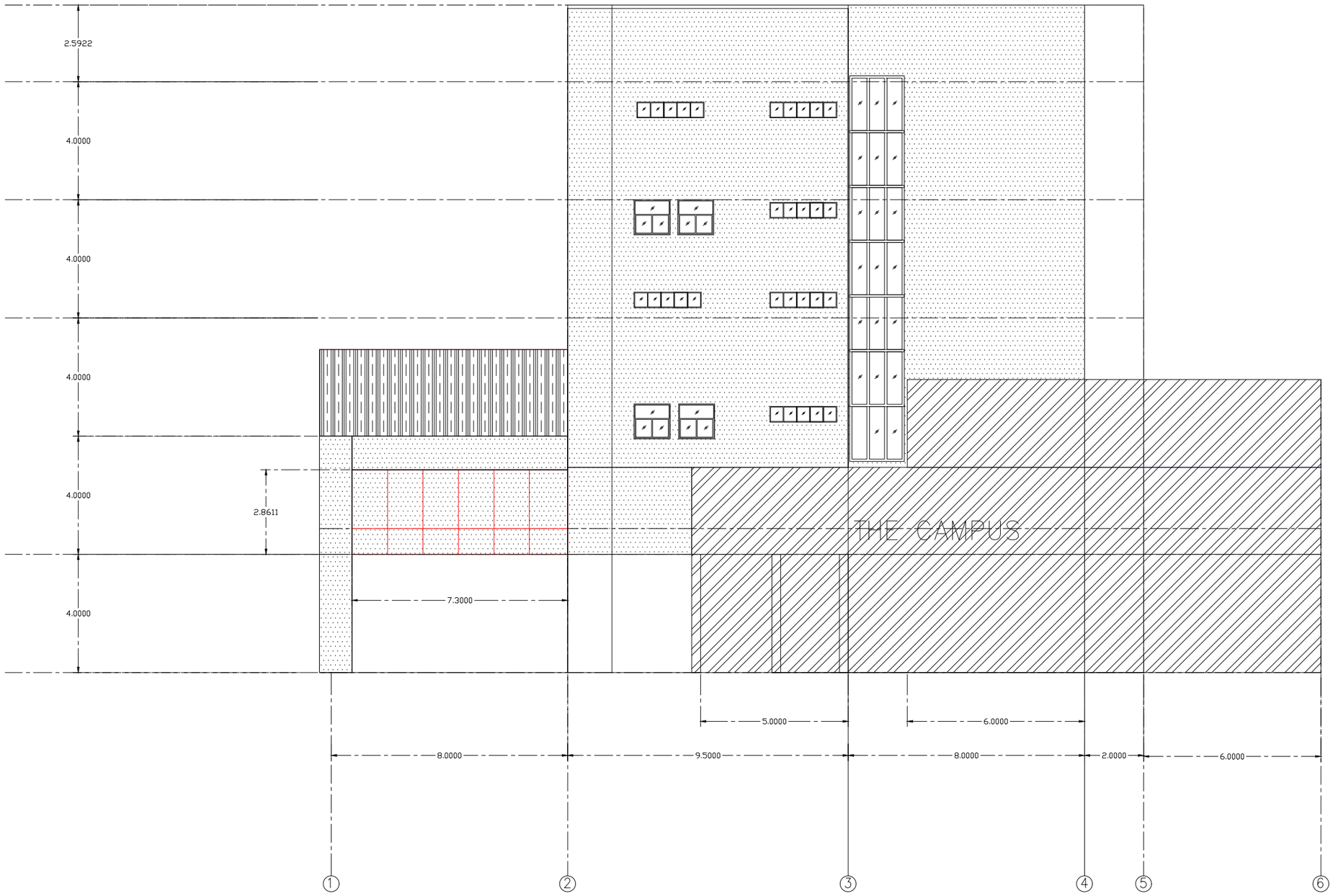

รูปด้านข้างขวา

SCALE 1:150

บริเวณที่ติดตั้งอลูมิเนียมคอมโพสิทไปแล้ว

บริเวณที่ยังไม่ติดตั้งอลูมิเนียมคอมโพสิท

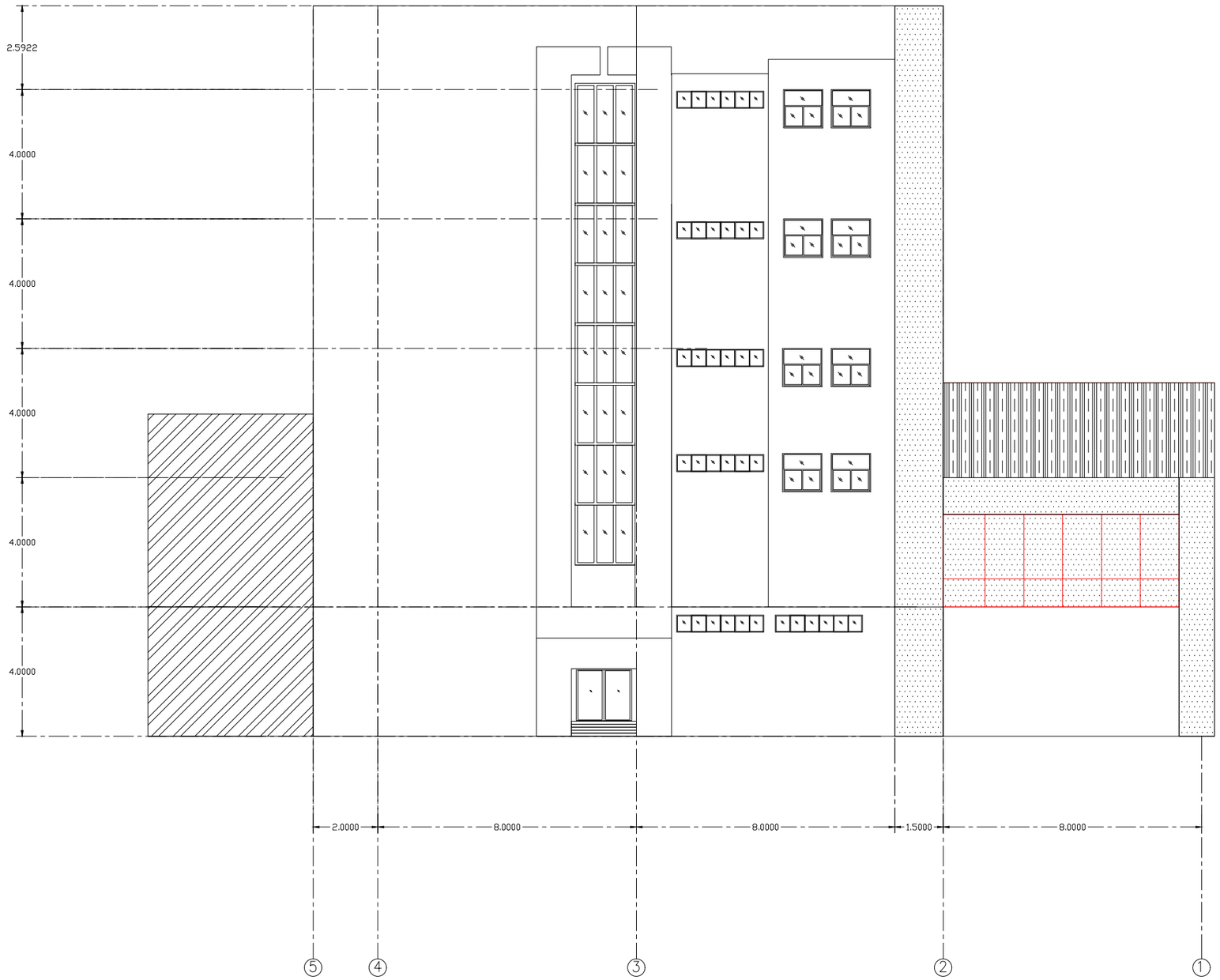

รูปด้านข้างซ้าย

SCALE 1:150

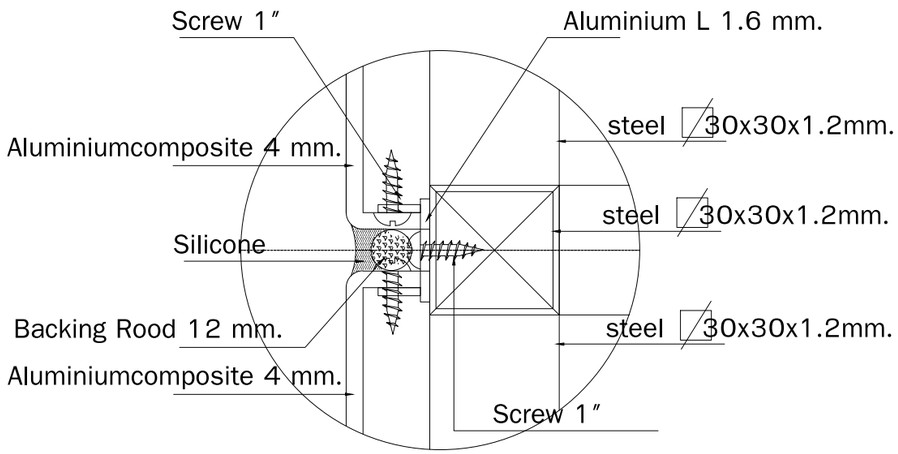

แบบขยายรอยต่อระหว่างแผ่นแนวตั้ง	N T S

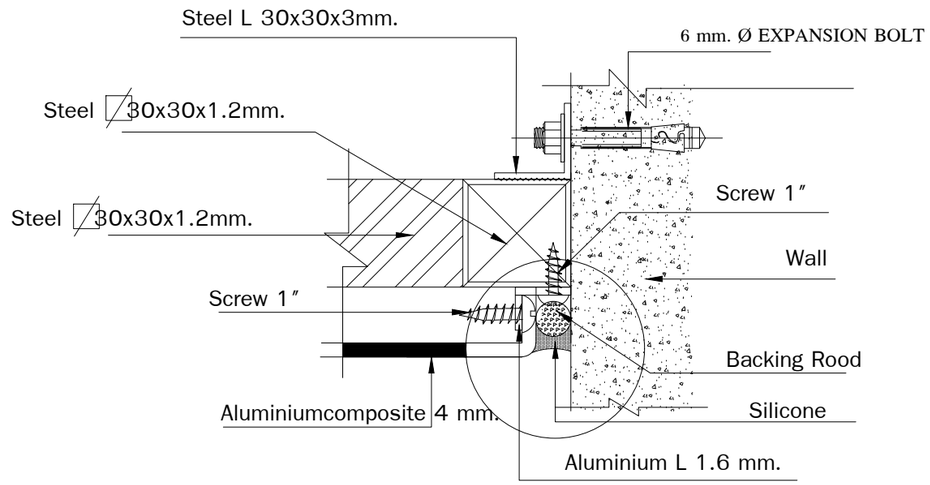

แบบขยายรอยต่อระหว่างแผ่นรูปตัดตาม Plan	N T S

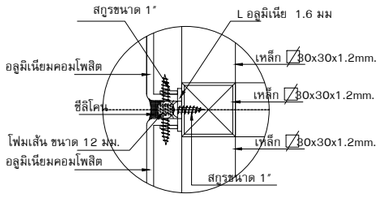

แบบขยายรอยต่อระหว่างแผ่นแนวตั้ง	N T S

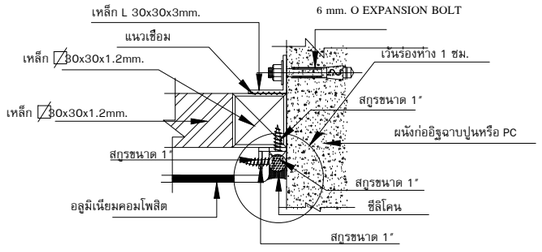

แบบขยายรอยต่อระหว่างแผ่นรูปตัดตาม Plan	N T S

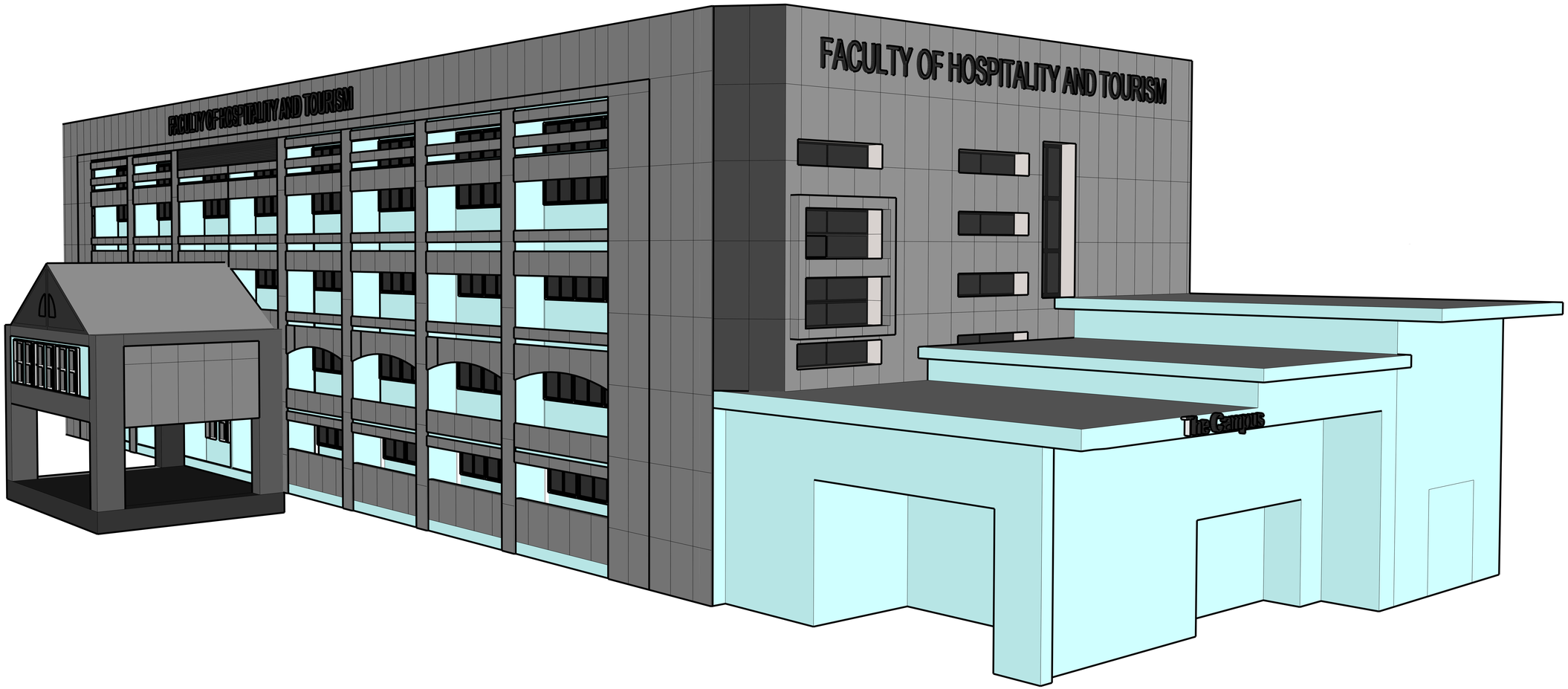
FACULTY OF HOSPITALITY AND TOURISM
FACULTY OF HOSPITALITY AND TOURISM
The Campus

FACULTY OF HOSPITALITY AND TOURISM

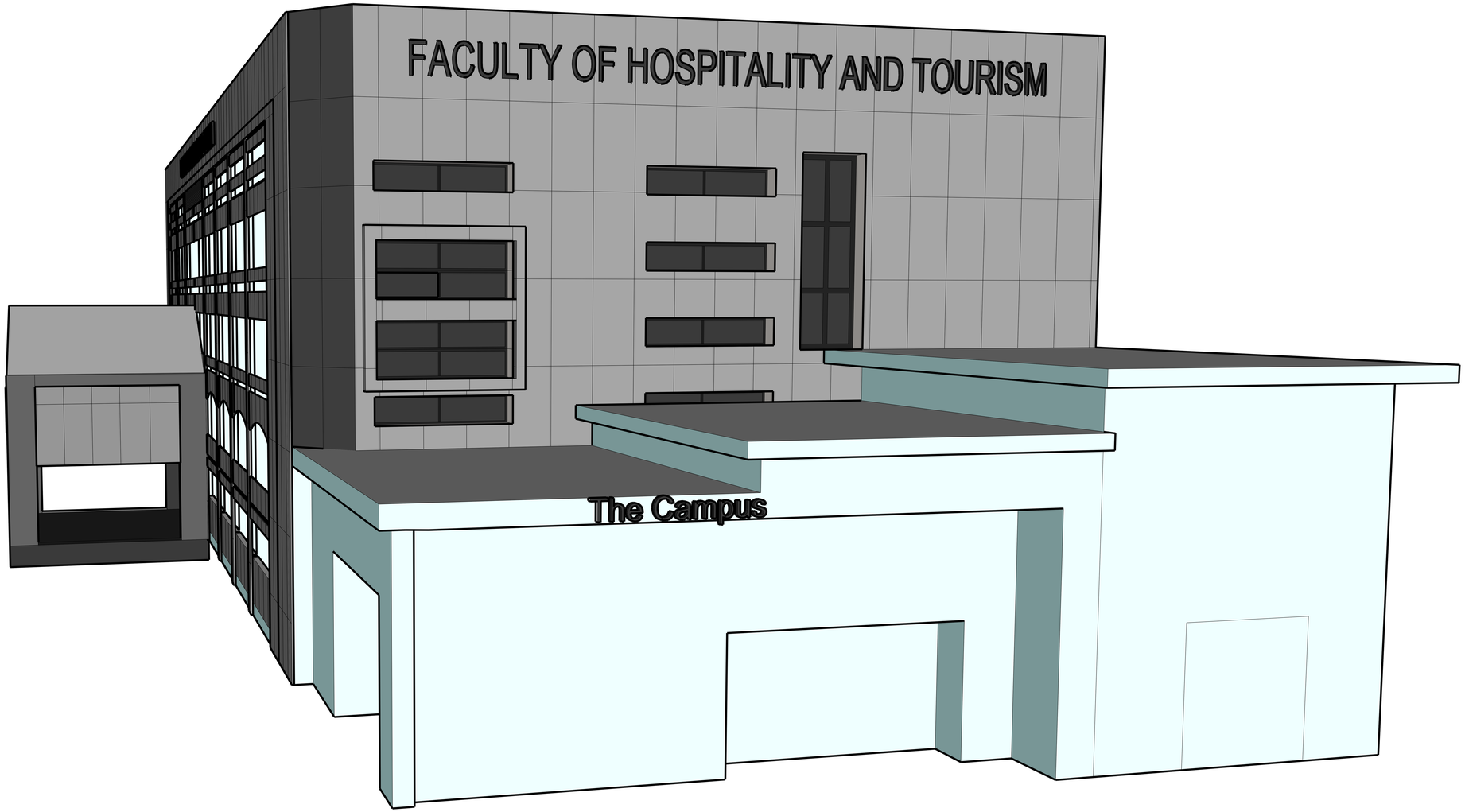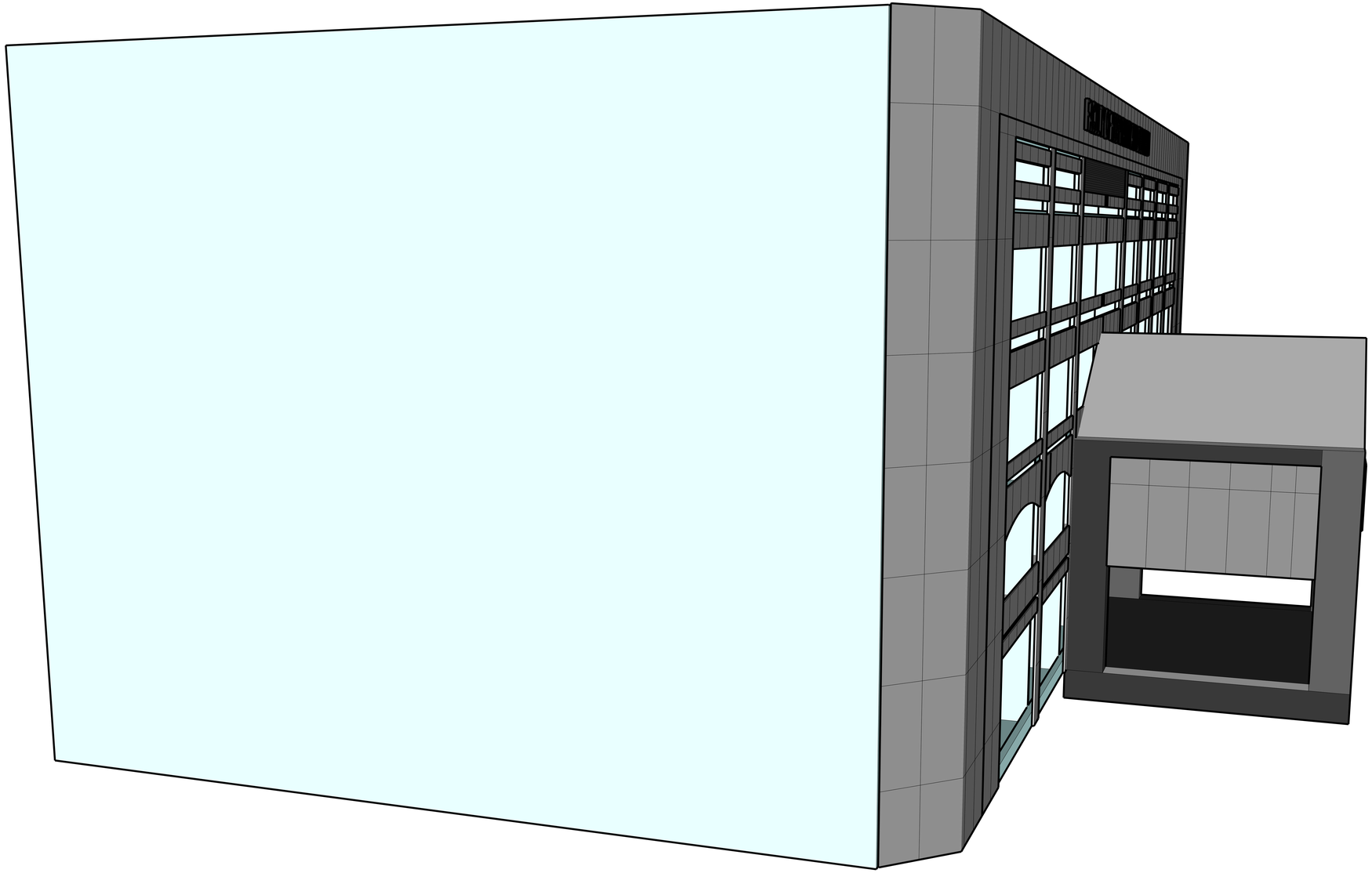
FACULTY OF HOSPITALITY AND TOURISM
The Campus